LAVADO

Lavadora Plus_ CLAV22510

GARANTIA 3 AÑOS Corberó

- 5 KG
- 1000 rpm
- DISPLAY LED 2 DIGITOS
- CONTROL ELECTRONICO
- 15 PROGRAMAS
- PROGRAMA ANTIALÉRGICO
- LAVADO RÁPIDO DE 15 MIN
- CLASIFICACION ENERGETICA D
- SISTEMA ECOLOGIC
- PUERTA 30 cm ESCOTILLA 44 cm EXTERIOR
- 3 BOTONES DE OPCIÓN: TEMPERATURA, RPM, INICIO DIFERIDO
- 8436555988982

FUNCIÓN ANTIALÉRGICO
Protección contra alérgenos y bacterias.

INICIO DIFERIDO
Elige el inicio para una mayor eficiencia.

PROGRAMA RÁPIDO 15 MIN.
Reduce el tiempo para un mayor ahorro.

SISTEMA ECOLOGIC
Reduce el consumo de energía.

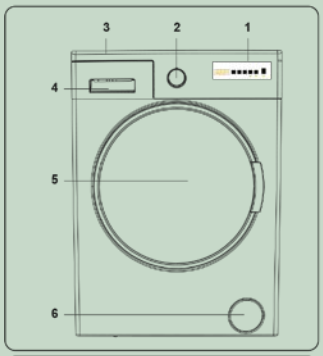

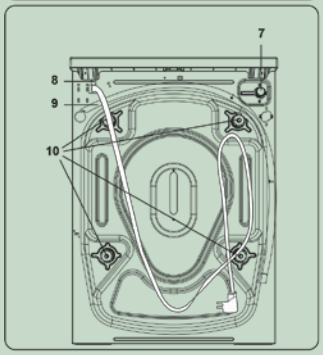

2.1 Aspecto general

1. Pantalla electrónica
2. Selector de programa
3. Bandeja superior
4. Compartimento para detergente
5. Tambor
6. Tapa de filtro de bomba
7. Válvula de entrada de agua
8. Cable de alimentación
9. Manguera de descarga
10. Pernos de transporte

desde luego...

Corberó
www.corbero.es

Lavadora Gama Plus_CLAV22510

Modelo_	CLAV22510
EAN_	8436555988982
Características	
Color	Blanco
Capacidad (kg.)	5
Clase eficiencia energética	D
Consuma de energía por 100 ciclos (kWh)	60
Consuma de energía programa ECO carga completa (kWh)/ciclo	0,77
Consuma de energía programa ECO 1/2 carga (kWh)/ciclo	0,503
Consuma de energía programa ECO 1/4 carga (kWh)/ciclo	0,334
Consumo électrico en modo apagado/ modo sin apagar (W)	0,50/1
Consumo de agua por ciclo (L)	41
Clase de eficiencia de centrifugado	C
Velocidad Máxima Centrifugado (rpm)	1000
Contenido de humedad residual (D %)	0,62
Duración del programa ECO carga completa (kWh)/h	3:00
Duración del programa ECO 1/2 carga (kWh)/h	2:29
Duración del programa ECO 1/4 carga (kWh)/h	2:20
Clase de ruido acústico (db (A) / Clase	76/B
Tipo de instalación	Libre Instalación
Prestaciones	
Motor	Universal
Control Display	Display LED 2 Dig.
Número de programas	15
Selección de velocidad de centrifugado	SI
Selección de Temperatura	Si
Inicio retardado (Horas)	1-23
Opción Vapor	/
Tecnologia Lavado Jet	/
Programa Antialérgico	Si
Lavado Rapido (min)	15
Opcion Nivel y Tipo de Mancha	/
Indicador Fallo de Agua y de Bomba	/
Signal Puerta	/
Botones de Opción	/
Seguridad	
Control espuma	Si
Control anti desbordamiento	Si
Bloqueo niños	Si
Equipamiento	
Apertura escotilla (cm)	30
Tamaño exterior puerta (cm)	44
Tambor de acero inoxidable	Si
Número de compartimentos en el dispensador	3
Pies ajustables	Si
Datos técnicos	
Tensión nomina (V.)	220-240
Intensidad de corriente eléctrica (A.)	10
Potencia de conexión (W)	2100
Frecuencia de red (Hz)	50
Dimensiones	
Alto x Ancho x Profundidad (producto). (mm)	845 X 597 X 497
Alto x Ancho x Profundidad (embalage). (mm)	881 X 641 X 547
Peso Neto (KG)	54,4
Peso Bruto (KG)	55,7

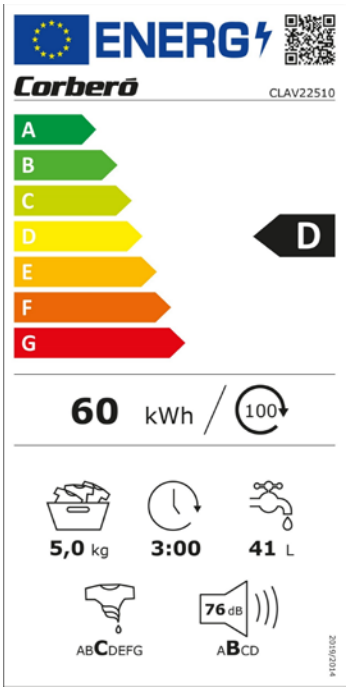

desde luego...

Corberó

www.corbero.es