LAVADO

Lavavajillas Gama Plus_ CLVM4622I

GARANTIA 3 AÑOS Corberó

- 9 Cubiertos,
- 8 Programas,
- 5 Temperaturas,
- Inicio Diferido,
- Función Media Carga,
- Función Auto Lavado,
- Sonido 49 Db,
- E. Energética E

INICIO DIFERIDO
Elige el inicio para una mayor eficiencia.

1/2 FUNCIÓN MEDIA CARGA
Función que reduce el gasto de energía y agua.

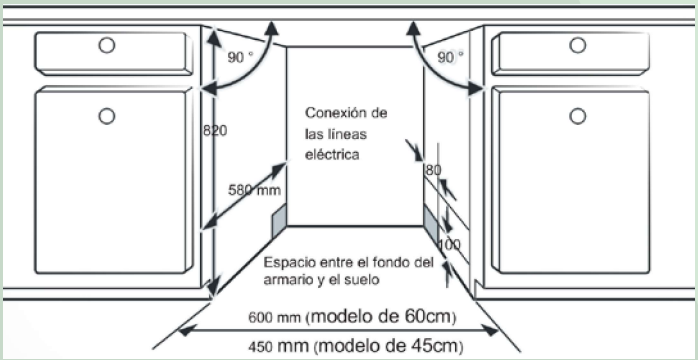

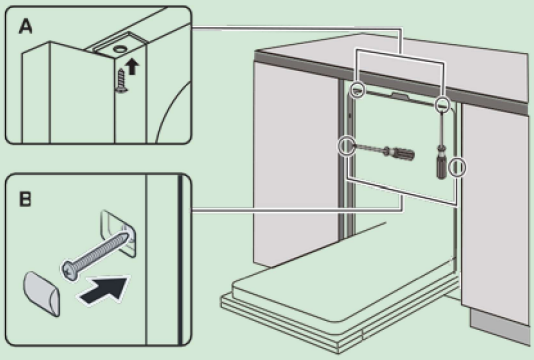

desde luego...

Corberó
www.corbero.es

Lavavajillas Gama Excellence_ CLVM4622I

Modelo _	CLVM4622I
EAN _	8436555989255
Características	
Color	Integrado
Capacidad numero de cubiertos	9
Numero de programas	8
Numero de temperaturas	5
Motor	Universal
Display	Display LED
Tipo de Secado	Normal
Eficiencia energética	E
Consuma de energía por 100 ciclos (kWh)	70
Consumo de agua por ciclo (L)	9
Duración del programa ECO carga completa (h)	3:55
Clase de ruido acústico (db (A) / Clase	49/C
Tipo de instalación	Integración
Control Panel	
Programas	Pre-Lavado, Auto, Intensivo, Universal, Eco, Cristal, 90 Min., Rapido 30 Min.
Botones de Opción	
Controles de funcionamiento	
Inicio-pausa	Si
Configuración Reset	/
Botón inicio diferido (horas)	1-24
Botón media carga	Si
3 en 1	/
Indicador sal	Si
Indicador abrillantador	Si
Indicador ciclos de lavado	Si
Ajuste de nivel abrillantador	Si
Bloqueo niños	Si
Equipamiento	
Cesta superior regulable en altura	/
Soportes para tazas	/
Soportes abatibles cesta inferior	/
Soportes abatibles cesta superior	/
Cesto extraíble	Si
3ª Bandeja	/
Cesta cubiertos	Si
Dispensador de detergente y abrillantador	Si
Dispensador de sal	Si
Tipo de filtro	Acero inoxidable
Tirador	/
Resistencia oculta	Si
Datos técnicos	
Tensión /mina (V.)	230
Presión del flujo de agua Max/Min (Mpa)	1/0,04
Potencia de conexión (W)	1930
Frecuencia de red (Hz)	50
Dimensiones	
Alto x Ancho x Profundidad (producto)	815x448x550
Alto x Ancho x Profundidad (embalage)	890x495x645
Peso neto (kg)	31
Peso Bruto (kg)	36
	falta correccion los

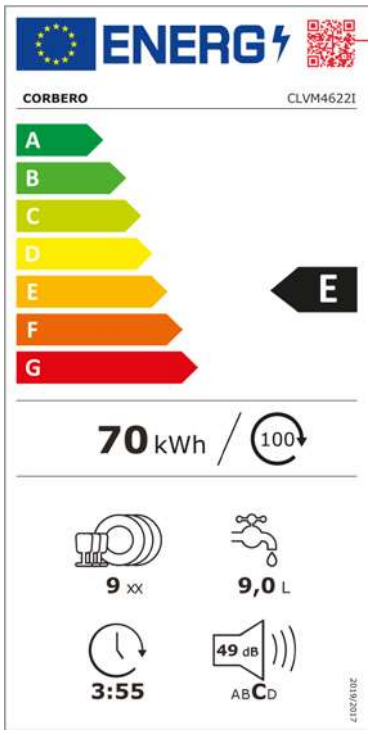

desde luego...

Corberó

www.corbero.es